| | | | | |
|---|---|---|---|---|
| | EXTENSIONES ELECTRICAS Y DE AUDIO, S.A. DE C.V. | AYUDAS VISUALES | ACTUALIZACION MARZO 2019 | REVISION 1 |

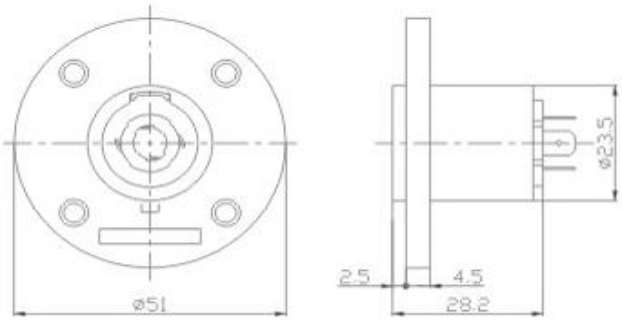


# PSPSOL

| ELABORO | REVISO | AUTORIZO | COPIA CONTROLADA | PAGINA |
|---|---|---|---|---|
| | | | No. | 1 de 1 |

/ DE AUDIUO S.A. de C.V. y no puede ser reproducido o destruido sin el consentimiento de la empresa.